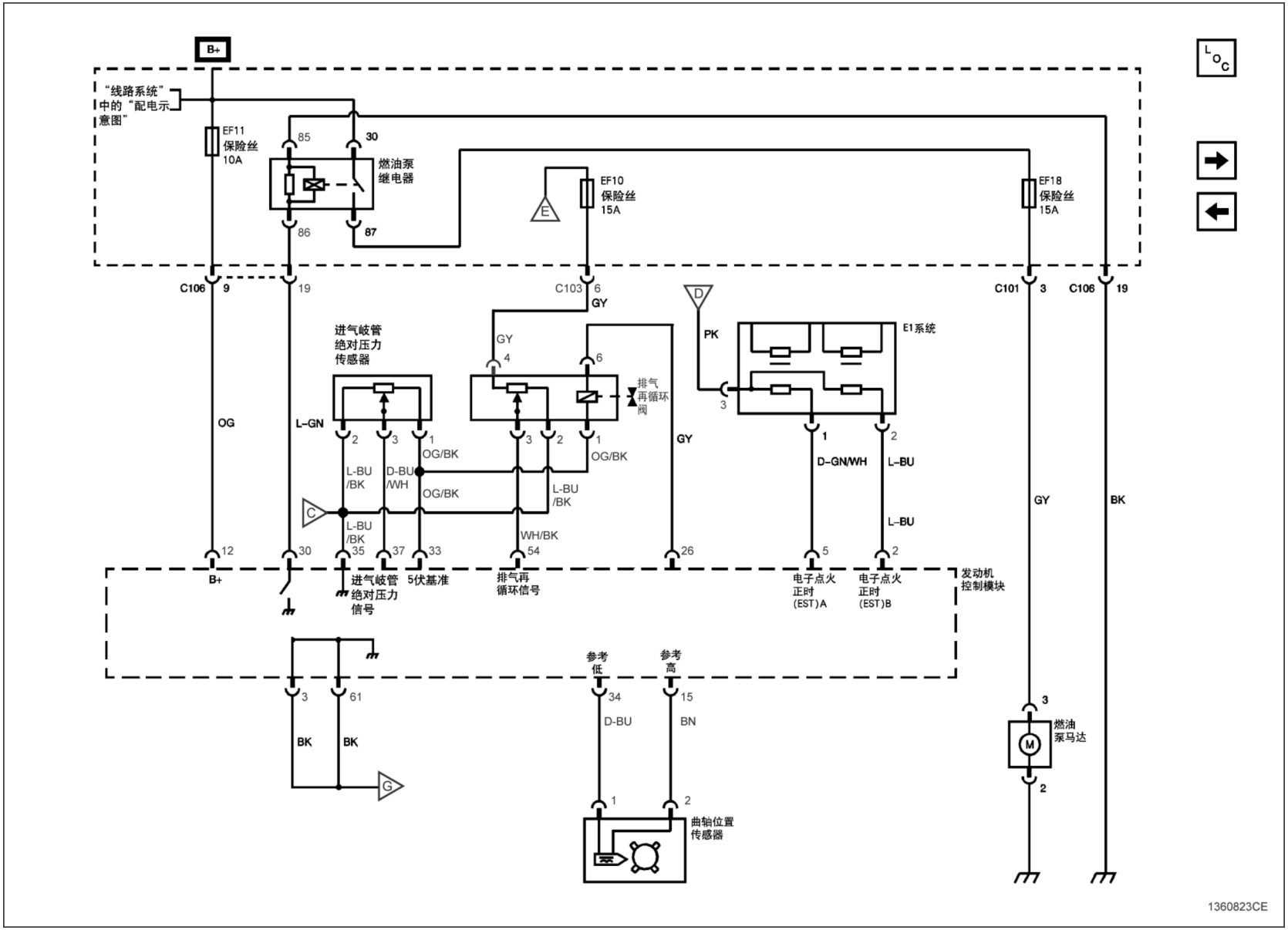
B+
"线路系统"中的"配电示意图"
EF11
保险丝
10A
85
30
燃油泵继电器
86
87
EF10
保险丝
15A
E
EF18
保险丝
15A
C106
9
19
C103
6
GY
C101
3
C106
19
D
PK
E1系统
进气岐管绝对压力传感器
GY
4
6
排气再循环阀
3
OG
L-GN
2
3
1
OG/BK
3
2
1
OG/BK
GY
1
2
D-GN/WH
L-BU
L-BU/BK
D-BU/WH
OG/BK
L-BU/BK
C
L-BU/BK
WH/BK
L-BU
GY
BK
12
30
35
37
33
54
26
5
2
B+
进气岐管绝对压力信号
5伏基准
排气再循环信号
电子点火正时(EST)A
电子点火正时(EST)B
发动机控制模块
参考低
参考高
3
61
34
15
D-BU
BN
BK
BK
G
1
2
曲轴位置传感器
3
燃油泵马达
M
2
1360823CE